920E

EXCAVADORA

Motor
Cummins 6BTT 5.9-C
Potencia bruta
112 kW (152 hp) @1,950 rpm
Potencia neta
102 kW (139 hp) @1,950 rpm
Profundidad de excavación máxima
6,595 mm
Capacidad estándar de cucharón
0.9 m^3
Peso operacional
21,500 kg

LIUGONG

920E
ESPECIFICACIONES >>>

MOTOR	
Clasificación de las emisiones	Tier 2 / Fase II
Marca	Cummins
Modelo	6BTAA5.9-C
Potencia calificada	112 kW (152 hp)@1,950 rpm
Potencia neta	102 kW (139 hp)@1,950 rpm
Par máximo	614 N·m@1,500 rpm
Número de cilindros	6
Cilindrada	5.9 L

TREN DE RODAJE	
Ancho de zapatas	600 mm
Cantidad de zapatas por lado	46
Cantidad de rodillos superiores por lado	2
Cantidad de rodillos inferiores por lado	7

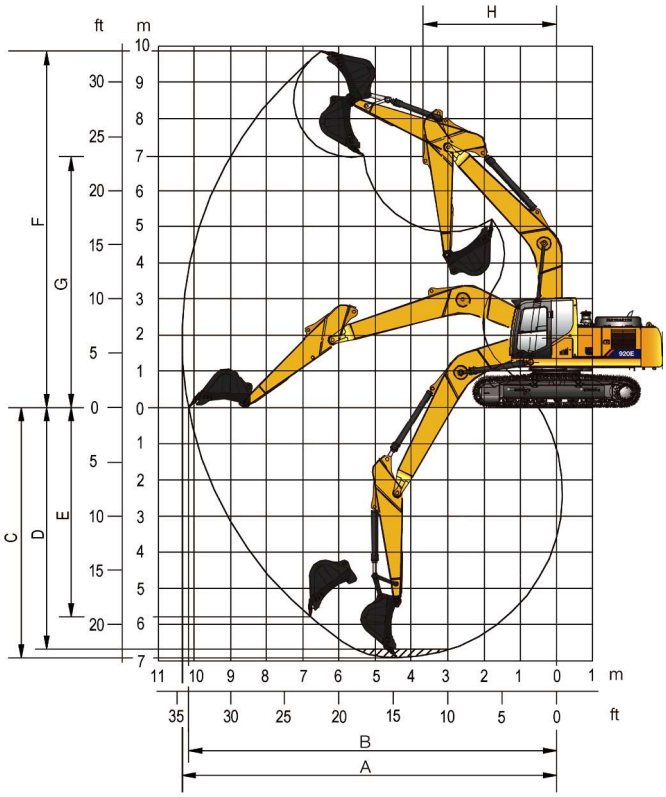

PLUMA Y BRAZO	
Largo de pluma	5,710 mm
Largo de brazo	2,915 mm

RENNDIMIENTO DE CUCHARÓN	
Capacidad estándar del cucharón (referenciada)	0.9 m³
Opciones de capacidad mínima del cucharón	0.9 m³
Opciones de capacidad máxima del cucharon	1.1 m³

MOTORES DE TRASLACIÓN	
Velocidad de desplazamiento máx.	5.7 km/h
Tracción de la barra de tiro	220 kN

CAPACIDADES DEL SERVICIO	
Tanque del combustible	420 L
Aceite del motor	25 L
Sistema de enfiamiento	25 L
Reserva hidráulica	210 L
Total del sistema hidráulico	330 L

SISTEMA HIDRÁULICO	
Flujo de bomba piloto	448 L/min
Presión de descarga principal	34.3 MPa
Aumento de la presión de descarga	37.3 MPa

SISTEMA DE GIRO	
Swing Speed	12.5 rpm

RANGO DE TRABAJO	
A. Alcance de excavación máxima	9,870 mm
B. Alcance máximo de excavación a nivel del suelo	9,685 mm
C. Profundidad de excavación máxima	6,562 mm
D. Profundidad de excavación máx., 2.44m (8') nivel	6,390 mm
E.Profundidad de excavación vertical máx.	5,080 mm
F. Altura del corte máx.	9,945 mm
G. Altura de descarga max.	7,170 mm
H. Radio mínimo de giro frontal	3,090 mm
Fuerza de excavación del cucharón (ISO)	152.5 kN
Fuerza de excavación del brazo (ISO)	105 kN
Capacidad del cucharón	0.9 m³

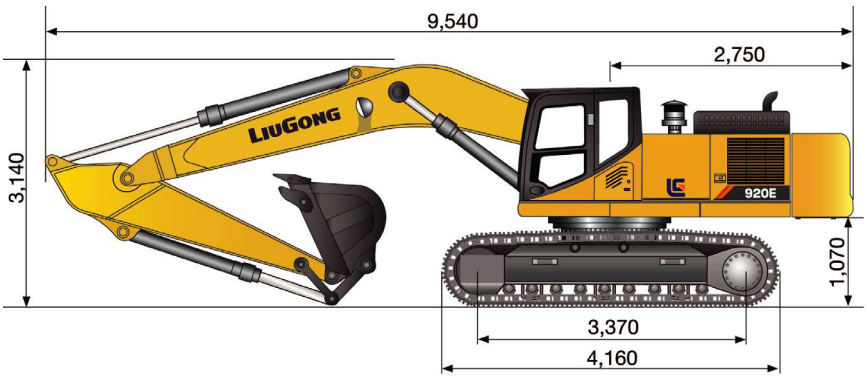

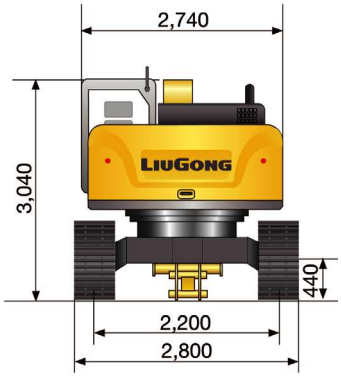

LiuGong Construction Machinery N.A., LLC
22220 Merchants Way, Suite 100, Katy, Texas 77449
T: (281) 579-8882 F: (281) 579-8388
www.liugongna.com

01/2020 Designed by LiuGong

Las especificaciones y diseños están sujetos a cambios sin previo aviso. Las máquinas que se muestran pueden incluir equipo opcional. El equipo opcional y estándar de LiuGong puede variar de una región a otra. Por favor, pónganse en contacto con su distribuidor de LiuGong para obtener información específica de su zona.