Motor
Yanmar 4TNV98-ZCSLY

Potencia bruta
46,3 kW (63 hp) a 2.200 rpm

Potencia neta
44,5 kW (60 hp) a 2.200 rpm

Profundidad de excavación máxima
4.030 mm

Capacidad de cucharón estándar
0,32 m3

Peso operativo
7.500 kg

XTRACARE
GARANTÍA

908E

EXCAVADORA

LIUGONG

908E
ESPECIFICACIONES >>>

MOTOR	
Normativa de emisiones	Nivel 3/etapa IIIA
Marca	Yanmar
Modelo	4TNV98-ZCSLY
Potencia bruta	46,3 kW (63 hp) a 2.200 rpm
Potencia neta	44,5 kW (60 hp) a 2.200 rpm
Par maximo de motor	245 N·m a 1.650 rpm
Número de cilindros	4
Cilindrada	3,3 L

TREN DE RODAJE	
Ancho de zapata	450 mm
Número de zapatas por lado	39
Número de rodillos compactadores inferiores por lado	5
Número de rodillos compactadores superiores por lado	1

TRACCIÓN DE ORUGA	
Velocidad de desplazamiento máxima	5,3 km/h
Fuerza de tracción	64 kN

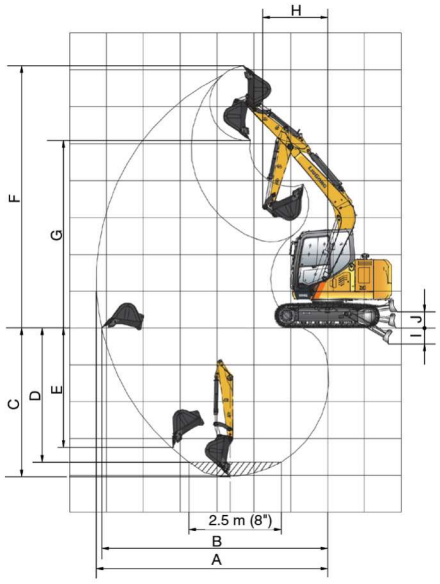

RENDIMIENTO DEL CUCHARÓN	
Capacidad plena de cucharón estándar (referido)	0,32 m^3
Fuerza de excavación del cucharón, máxima, ISO	56 kN

PLUMA Y BRAZO	
Longitud de pluma	3.710 mm
Longitud del brazo	1.650 mm

CAPACIDADES DE SERVICIO	
Tanque de combustible	140 L
Aceite del motor	11,6 L
Sistema de enfriamiento	12 L
Tanque hidráulico	80 L25
Total del sistema hidráulico	110 L

SISTEMA HIDRÁULICO	
Caudal total de las bombas principales	158,4 L/min
Presión de alivio, principal	29,4 MPa

SISTEMA DE GIRO	
Velocidad de giro	12 rpm
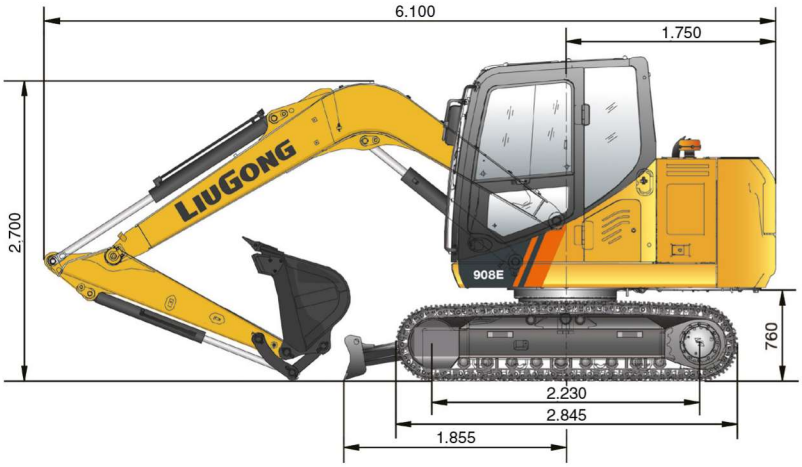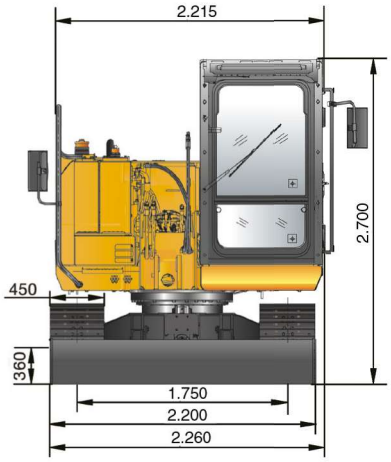
RANGOS DE TRABAJO	
A. Alcance de excavación máx.	6.270 mm
B. Alcance de excavación máx. sobre el suelo	6.125 mm
C. Profundidad de excavación máx.	4.030 mm
D. Profundidad máxima de corte con fondo plano de 2,44 m	3.645 mm
E. Profundidad de excavación máx. de pared vertical	3.240 mm
F. Altura de corte máx.	7.115 mm
G. Altura de descarga máx.	5.080 mm
H. Radio de oscilación delantera mín.	1.785 mm
Fuerza de excavación del cucharón (ISO)	56 kN
Fuerza de excavación del brazo (ISO)	36 kN
Capacidad del cucharón	0,32 m^3