862H
CARGADOR DE RUEDAS

Motor
Cummins QSL9,3

Potencia Bruta
241 hp (180 kW)

Peso Operacional
19.958 kg

Tamaño del Cucharón Estandár
4,0 m^3

LIUGONG

862H
ESPECIFICACIONES >>>

MOTOR	
Clasificación de las Emisiones	Tier 3 / Etapa III
Marca	Cummins
Modelo	QSL9.3
Potencia Bruta	180 kW (241 hp / 245 ps) @ 2.200 rpm
Potencia Neta	162 kW (217 hp / 220 ps) @ 2.200 rpm
Par Máximo	1187 N·m
Desplazamiento	9,3 L
Número de Cilindros	6
Aspiración	Turbocargado y aire-aire intercooled

TRANSMISIÓN	
Tipos de Transmisión	Contra eje, Cambio de Potencia
Convertidor de Par	Fase única, tres elementos
Velocidad máx. de avance	37 km/h
Velocidad máx. de retroceso	26 km/h
Número de velocidades, avance	4
Número de velocidades, retroceso	3

EJES	
Tipo de diferencial delantero	Convencional
Tipo de diferencial trasero	Convencional
Oscilación del Eje	±12°

DIRECCIÓN	
Configuración de dirección	Articulada
Presión de Alivio de Dirección	19 MPa/2755 PSI

FRENOS	
Tipo de freno de servicio	Freno de discos húmedos
Accionamiento del freno de servicio	Hidráulico
Tipo del Freno de Estacionamiento	Aplicado por resorte
Accionamiento del freno de estacionamiento	Electro-Hidráulico

SISTEMA HIDRÁULICO	
Tipo de bomba principal	Engranaje
Presión de descarga principal	20,7 MPa
Elevación	5,7 s
Tiempo de Descarga	1,3 s
Tiempo de Permanencia	3 s
Tiempo de Ciclo Total Más Rápido	10 s

RENDIMIENTO DEL BRAZO DEL CARGADOR / cucharón estándar 4.0 m³	
Carga de vuelco - Recta (ISO 14397-1:2007)	16.142 kg
Carga de vuelco - Giro Completo (ISO 14397-1:2007)	13.642 kg
Fuerza de Arranque del Cucharón	174 kN
A Altura Máxima del Pasador del Cucharón	4.212 mm
B Altura de Descarga a Altura Total	2.983 mm
C Alcance de Descarga en la Descarga a Altura Total	1.312 mm
D Profundidad de Excavación Máxima, Nivel del Cucharón	80 mm
S_1 Cierre Máximo a Nivel del Suelo	43°
S_2 Cierre Máximo del Cucharón en Transporte	48°
S_3 Cierre Máx. del Cucharón a Altura Máxima	63°
S_4 Ángulo Máximo de Descarga a Altura Máx.	45°

RENDIMIENTO DEL CUCHARÓN	
Cucharón de referencia	3,0-6,5 m³

DIMENSIONES	
E Altura libre del suelo	431 mm
G Distancia entre ejes	3.450 mm
H Altura de la cabina	3.467 mm
J Banda de rodadura	2.280 mm
K Ancho sobre las llantas	2.880 mm
L Longitud con el cucharón en el suelo	8.793 mm
M Ángulo de giro, en cualquier lado	38°
P Ángulo de escape	27°
R_1 Radio de giro, cucharón en transporte	7.253 mm
R_2 Radio de giro, exterior de llanta	6.450 mm
W Ancho del cucharón	3.232 mm

LLANTAS	
Tamaño de la llanta	23.5 - 25

PESOS OPERACIONALES	
Peso Operacional	19.958 kg

CAPACIDAD DE SERVICIO	
Tanque del combustible	330 L
Aceite del motor	22 L
Sistema de enfriamiento	52 L
Sistema hidráulico	280 L
Transmisión y convertidor de par	35 L
Ejes, cada uno	41 L

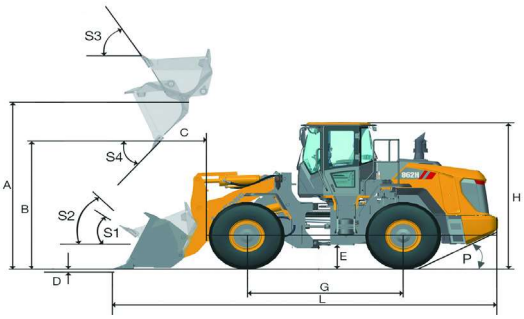

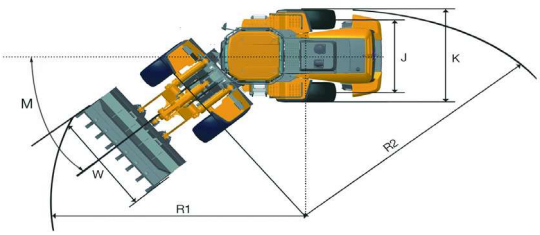

LiuGong Construction Machinery N.A, LLC

22220 Merchants Way, Suite 100, Katy, Texas 77449
+52 1 442 270 2322 / +52 1 442 332 6121
cmartinez@liugongna.com / gtrujillo@liugongna.com / www.LiuGongMcc.com

06/2020 Diseñado por LiuGong

Las especificaciones y diseños están sujetos a cambios sin previo aviso. Las máquinas mostradas pueden incluir equipos estándar y opcionales. Los equipos estándar y opcionales de LiuGong pueden variar de región a región. Por favor consulte a su distribuidor para información específica de su área. Poder del motro kW se ha convertido a horsepower (1 kW=1,3596 ps y 1 kW=1,3410 hp) en este